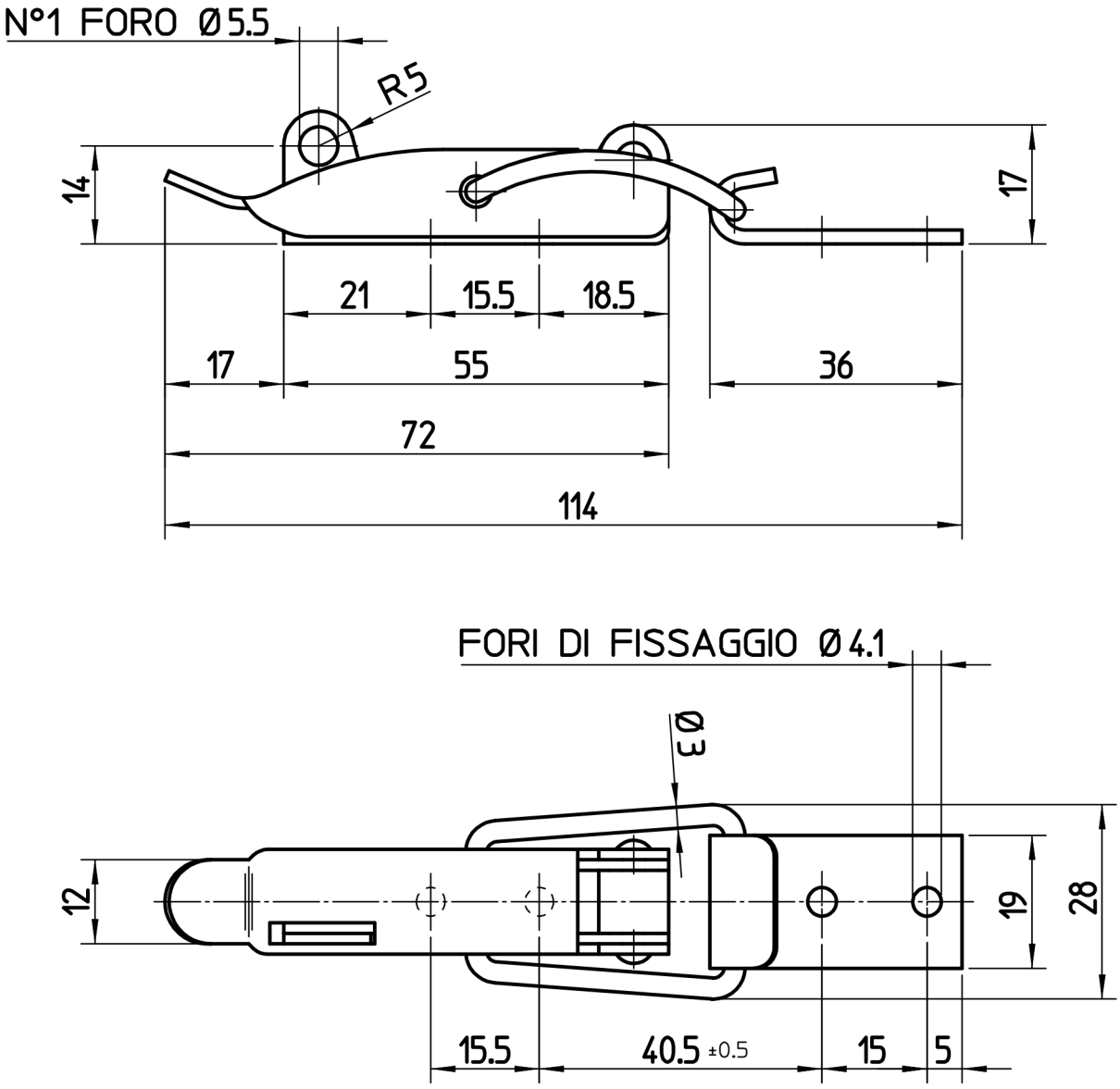
N°1 FORO Ø5.5
R5
14
17
21
15.5
18.5
17
55
36
72
114
FORI DI FISSAGGIO Ø4.1
Ø3
12
19
28
15.5
40.5 ±0.5
15
5